| NO. | ECN NO. | DESCRIPTION | REV. | DRAW | DATE |
|---|---|---|---|---|---|
| 1 | | | | | |
| 2 | | | | | |
| 3 | | | | | |

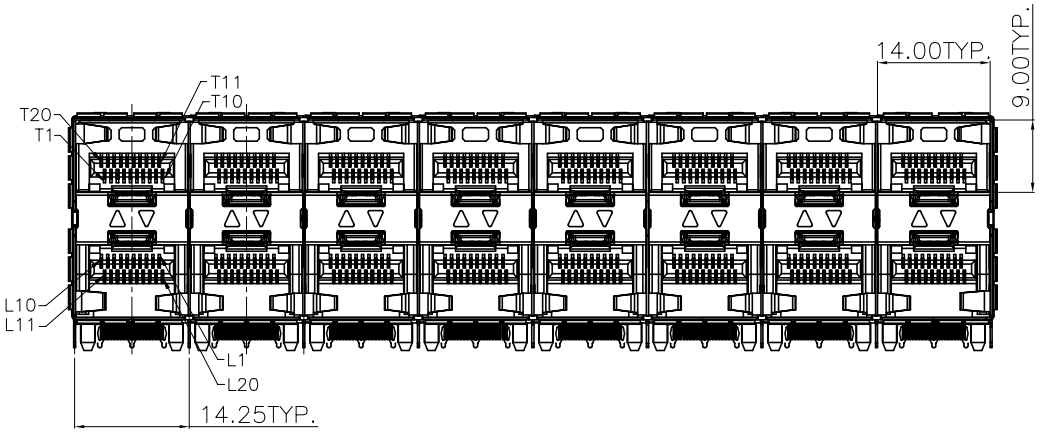


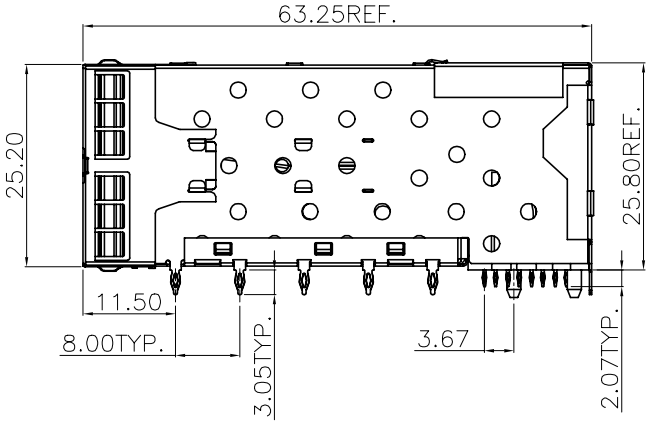


47023-XXXXX1

- M32:Ni50u",Au15u",Matte Sn150u"
- M31:Ni50u",Au30u",Matte Sn150u"
- 规格流水码

NOTES:

1.MATERIAL:

CAGE:COPPER ALLOY,THICKNESS:0.25mm;
CONNECTOR HOUSING:GLASS FILLED THERMOPLASTIC;
UL 94V-0 COLOR:BLACK
TERMINALS:PHOSPHOR BRONZE
LIGHT PIPE: POLYCARBONATE COLOR CLEAR
LIGHT PIPE HOUSING:GLASS FILLED THERMOPLASTIC,UL 94V-0

2.FINISH

TERMINALS CONTACT AREA:PLATED-GOLD;
SOLDER TERMINAL AREA:PLATED-TIN.

| 未注公差 容许公差 TOLERANCE | | | | GLGNET ® 深圳方向电子有限公司 SHEN ZHEN GLGNET ELECTRONICS CO;LTD. | | | |
|---|---|---|---|---|---|---|---|
| .X ±0.35 .XX ±0.25 .XXX ±0.15 | | X.° ±2° .X° ±1° .XX° ±0.5° | | | | | |
| 比例 SCALE | 1:1 | 角法 PROJ. | | 设计 DESIGN | | 品名 TITLE | 2x8 SFP+ WITH INNER LIGHT PIPE |
| 张数 SHEET | 1/4 | 纸张 SIZE | A4 | 校对 CHECKED | | 料号 ITEM NO. | 47023-01M311 |
| 单位 UNIT | mm | 版本 REV. | A0 | 核准 APPROVE | | 图号 DWG NO. | GLG-WS-180 |

| NO. | ECN NO. | DESCRIPTION | REV. | DRAW | DATE |
|---|---|---|---|---|---|
| 1 | | | | | |
| 2 | | | | | |
| 3 | | | | | |

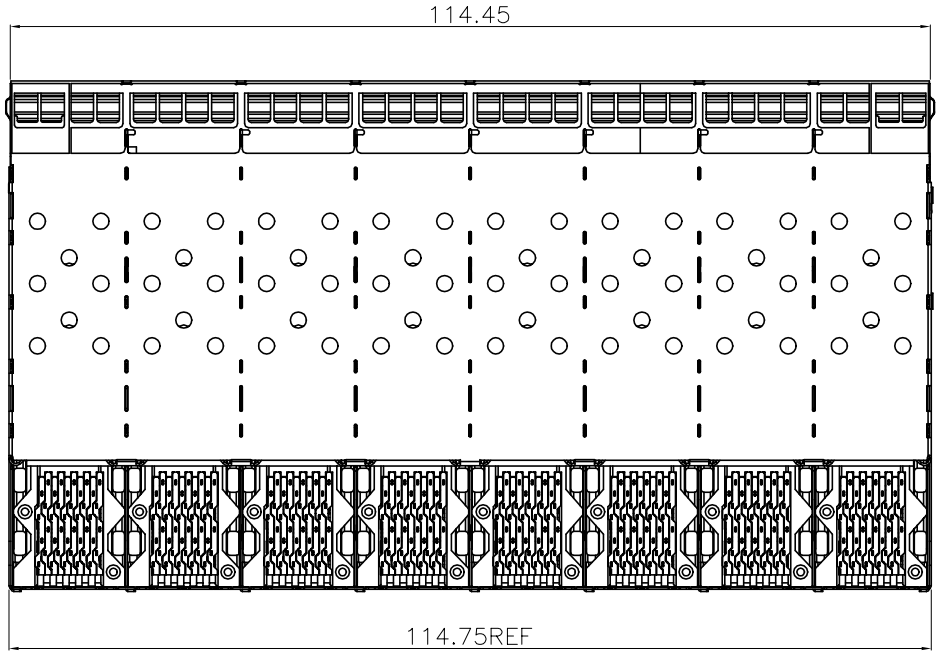


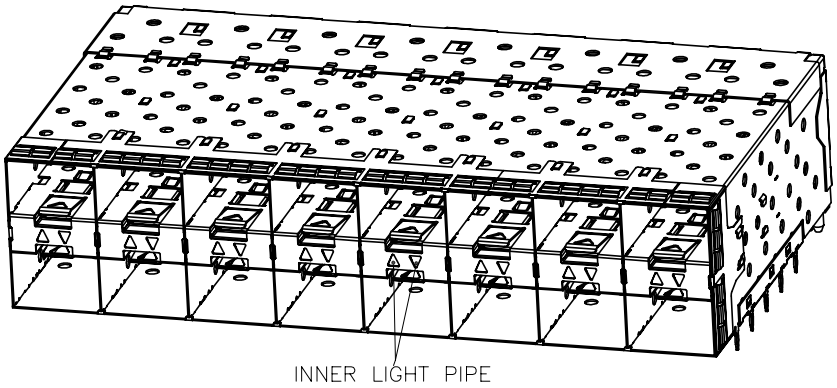


未注公差
容许公差 TOLERANCE

| | | | |
|---|---|---|---|
| .X | ±0.35 | X.° | ±2° |
| .XX | ±0.25 | .X° | ±1° |
| .XXX | ±0.15 | .XX° | ±0.5° |

GLGNET® 深圳方向电子有限公司
SHEN ZHEN GLGNET ELECTRONICS CO;LTD.

| | | | | | | | |
|---|---|---|---|---|---|---|---|
| 比例 SCALE | 1:1 | 角法 PROJ. | | 设计 DESIGN | | 品名 TITLE | 2x8 SFP+ WITH INNER LIGHT PIPE |
| 张数 SHEET | 2/4 | 纸张 SIZE | A4 | 校对 CHECKED | | 料号 ITEM NO. | 47023-01M311 |
| 单位 UNIT | mm | 版本 REV. | A0 | 核准 APPROVE | | 图号 DWG NO. | GLG-WS-180 |

| NO. | ECN NO. | DESCRIPTION | REV. | DRAW | DATE |
|---|---|---|---|---|---|
| 1 | | | | | |
| 2 | | | | | |
| 3 | | | | | |

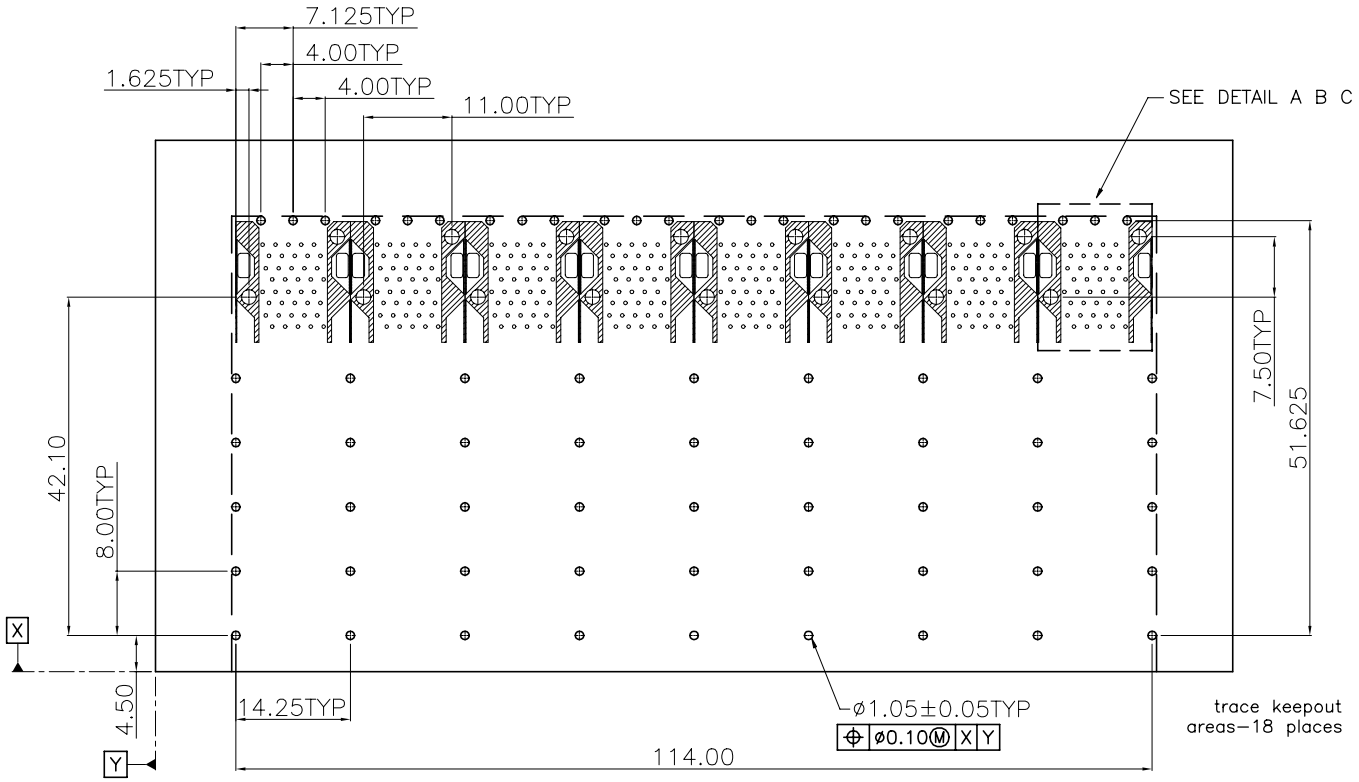


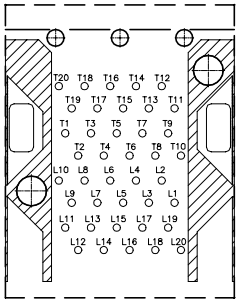


DETAIL A
SCALE 2:1

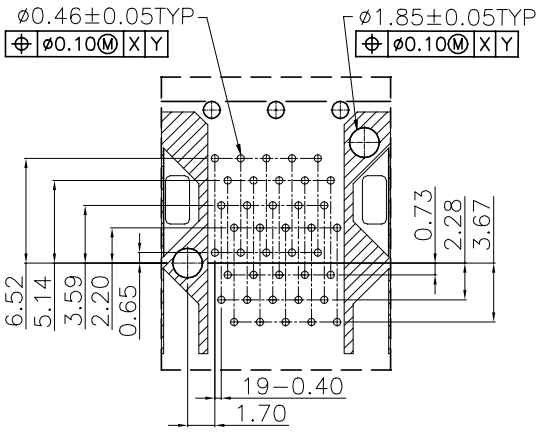


DETAIL B
SCALE 2:1

RECOMMENDED PCB LAYOUT AND
PCB TOLERANCE ±0.05

1. RECOMMENDED PCB THICKNESS:2.36
   (MINIMUM PCB THICKNESS:1.57)

| 未注公差 容许公差 TOLERANCE | | | | | | | |
|---|---|---|---|---|---|---|---|
| .X ±0.35 | X.° ±2° | | | | | | |
| .XX ±0.25 | .X° ±1° | | | | | | |
| .XXX ±0.15 | .XX° ±0.5° | | | | | | |
| 比例 SCALE | 1:1 | 角法 PROJ. | | 设计 DESIGN | | 品名 TITLE | 2x8 SFP+ WITH INNER LIGHT PIPE |
| 张数 SHEET | 3/4 | 纸张 SIZE | A4 | 校对 CHECKED | | 料号 ITEM NO. | 47023-01M311 |
| 单位 UNIT | mm | 版本 REV. | A0 | 核准 APPROVE | | 图号 DWG NO. | GLG-WS-180 |

GLGNET ® 深圳方向电子有限公司
SHEN ZHEN GLGNET ELECTRONICS CO;LTD.

| NO. | ECN NO. | DESCRIPTION | REV. | DRAW | DATE |
|---|---|---|---|---|---|
| 1 | | | | | |
| 2 | | | | | |
| 3 | | | | | |

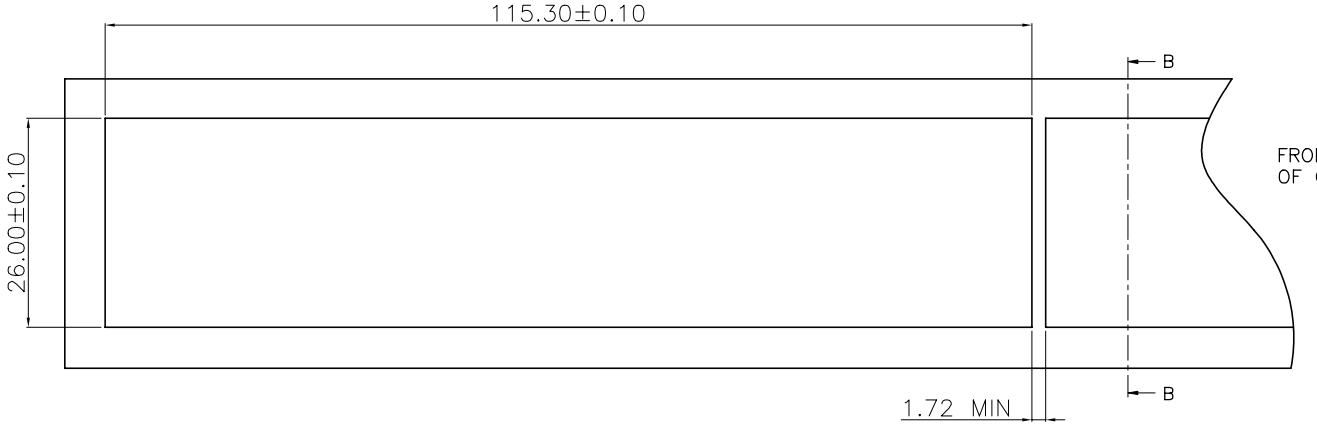


RECOMMENDED PANEL CUTOUT AND PC BOARD
PANEL POSITION AND THICKNESS 0.8–2.6

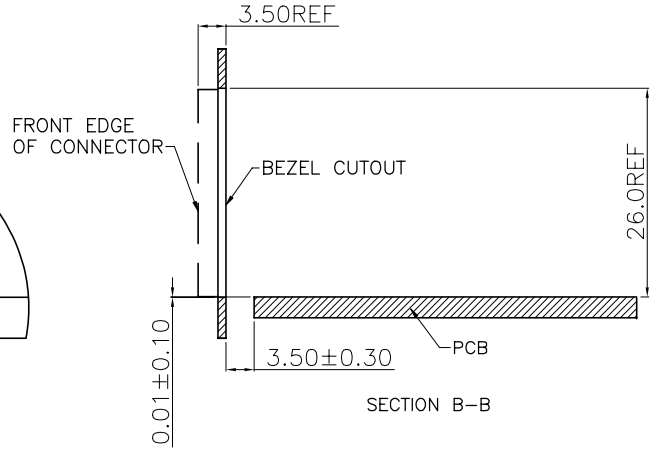


SECTION B–B

BEZEL OPENING ABOVE
TOP OF PC BOARD

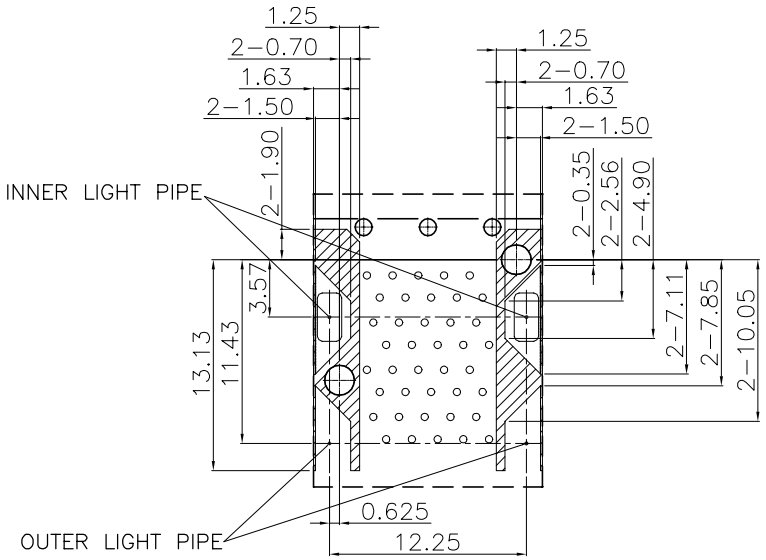


DETAIL C
SCALE 2:1

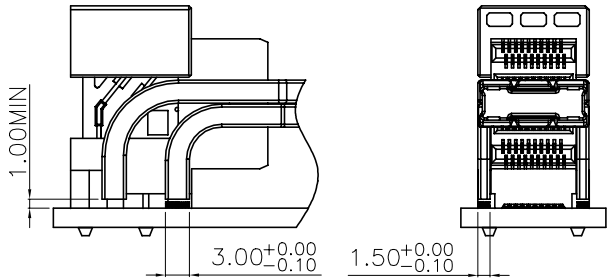


LED CLEARANCE REQUIREMENTS

| 未注公差 容许公差 TOLERANCE | | | | | | | |
|---|---|---|---|---|---|---|---|
| .X ±0.35 | X.° ±2° | GLGNET ® 深圳方向电子有限公司 SHEN ZHEN GLGNET ELECTRONICS CO;LTD. | | | | | |
| .XX ±0.25 | .X° ±1° | | | | | | |
| .XXX ±0.15 | .XX° ±0.5° | | | | | | |
| 比例 SCALE | 1:1 | 角法 PROJ. | | 设计 DESIGN | | 品名 TITLE | 2x8 SFP+ WITH INNER LIGHT PIPE |
| 张数 SHEET | 4/4 | 纸张 SIZE | A4 | 校对 CHECKED | | 料号 ITEM NO. | 47023-01M311 |
| 单位 UNIT | mm | 版本 REV. | A0 | 核准 APPROVE | | 图号 DWG NO. | GLG-WS-180 |